IDPM-AV200 사용설명서

■ 전면 명칭 및 기능

Display Window
3∅ 전압, 전류, 전력(량), 주파수, 역률 표시
▲ key : 전압 Indicator 항목 이동
▼ key : 전류 Indicator 항목 이동
■ key : 전력(량) Indicator 항목 이동

전압	R / S / T	상전압 표시
	RS / ST / TR	선간전압 표시
전류	R / S / T	상전류 표시
전력	kW / kVA	유효 / 피상전력 표시
전력량	kWh	유효전력량 표시
주파수	Hz	R상 주파수 표시
역률	PF	R상 역률 표시

■ 사양

MODEL		IDPM-AV200
계측항목		3상 전압, 전류, 전력(량), 주파수, 역률
제어전원	정격주파수	50/60 Hz
	정격전압	AC/DC 110~220V
	소비부담	최대 5VA [정격 2VA]
입력전류	정격전류	AC 5A / AC 1A
	입력부담	0.5VA / 1phase at 10A
	계측범위	AC 0.1 ~ 10.0A
	계측오차	1.0% of reading
입력전압	정격전압	AC 110V / 220V / 380V
	입력부담	0.5VA / 1phase at 220V
	계측범위	AC 10.0 ~ 500.0V
	계측오차	2.0% of reading
통신 [option]	Protocol	RS-485C Modbus RTU
	Baud-Rate	9,600 / 19,200bps
적용규격	기능시험	IEC 62053-22
	내환경시험	IEC 60255

DEEsys®

■ 설정

Voltage Window		Ampere Window		항목설명
결선방식	nodE	3P3 / 3P4	3P4	3상3선식 / 3상4선식
VT Ratio	Pt-A	1.0~210.0	001.0	VT 입출력 비율 설정
CT Ratio	ct-A	1~5000	0001	CT 입출력 비율 설정
초기화	Pc lr	YES / no	no	적산전력 값 초기화
통신	bAUd	96 / 192	192	[Option] 9,600bps / 19,200bps
	Addr	1~32	01	[Option] 통신 Address 설정

1. ▲▼key를 동시에 2~3초 동안 누르면 Set Menu가 나타납니다.
   - Volt 표시 창에는 설정항목, Ampere 표시 창에는 세부항목이 표시됩니다.
   - ▲key를 누르면 Volt 표시 창의 설정항목이 다음 항목으로 이동합니다.
   - ▼key를 누르면 Ampere 표시 창의 세부항목을 변경할 수 있습니다.
2. 결선방식 nodE Set

   nodE V / 3P4 A
   - 기본 설정은 3상4선식 (3P4)입니다. [3상3선식 Set 경우]
   - ▼key를 눌러 Ampere 표시 창을 3P3으로 변경 후 ▲▼key를 동시에 누르면 3P3이 점멸 후 점등되며 Setting이 완료됩니다.
3. VT Ratio Pt-A Set

   Pt-A V / 001.0 A
   - 기본 설정은 220/220V (1)입니다. [380/190V Set 경우]
   - ▼key를 눌러 Ampere 표시 창을 2.0으로 변경 후 ▲▼key를 동시에 누르면 2.0이 점멸 후 점등되며 Setting이 완료됩니다.
4. CT Ratio ct-A Set

   Ct-A V / 0001 A
   - 기본 설정은 5/5A (1)입니다. [200/5A Set 경우]
   - ▼key를 눌러 Ampere 표시 창을 40으로 변경 후 ▲▼key를 동시에 누르면 40이 점멸 후 점등되며 Setting이 완료됩니다.
5. 적산전력 초기화 Pc lr Set

   Pc lr V / no A
   - 기본 설정은 no입니다. [YES Set 경우]
   - ▼key를 눌러 Ampere 표시 창을 YES로 변경 후 ▲▼key를 동시에 누르면 YES가 점멸 후 점등되며 Setting이 완료됩니다.

DEESYS

6. [Option] 통신 속도 bAUd Set 및 통신 ID Addr Set

bAUd ▼ - 기본 설정은 통신 속도 19,200bps (192), 통신ID 1입니다.

192 ▲ - ▼key를 눌러 Ampere 표시 창을 96으로 변경 후 ▲▼key를 동시에 누르면 96이 점멸 후 점등되며 Setting이 완료됩니다.

Addr ▼ - ▼key를 눌러 Ampere 표시 창을 32로 변경 후 ▲▼key를

01 ▲ 동시에 누르면 32가 점멸 후 점등되며 Setting이 완료됩니다.

7. 모든 Setting을 완료하고 ▲▼key를 동시에 2~3초 동안 누르면 전압, 전류 Display mode로 전환됩니다.

■ External Wiring

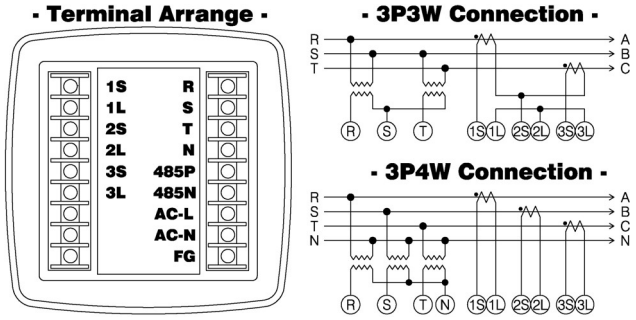

■ Dimension

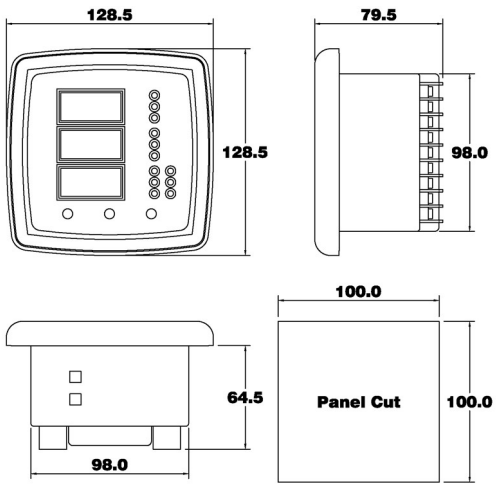

품 질 보 증 사 항

■ 설치 시 주의사항

1. Panel 운전 중에는 배선작업을 하지 마십시오.
2. 결선작업 시 안전을 위한 보호 장비를 갖추십시오.
3. 제품설치 및 보수 시 전문 자격자에 의해 설치하여 주십시오.
4. 제품의 전원단자에 정격에 맞는 전원을 인가하여 주십시오.
5. 입력 정격사항 및 극성에 주의하십시오.
6. 단자 연결 시 단자번호를 확인 후 결선하고, 단자커버를 조립하십시오.

■ 품질보증 조건

1. 본 제품의 무상 보증기간은 1년으로 정상사용 상태에서 사용 중 고장이 발생하였을 때에는 무상으로 수리하여 드립니다.
2. 무상 보증기간 이내라도 아래와 같은 경우에는 비용이 발생됩니다.
   - 고객의 부주의 또는 잘못된 조작으로 인한 고장이나 파손
   - 고객의 부당한 수리나 개조에 의한 고장 또는 파손
3. 제품의 무상 보증기간이 경과한 후 발생된 고장에 대해서는 출장비와 고장정도에 따른 A/S비용 등 유상으로 서비스를 받게 됩니다.

■ 대표전화

1. A/S : (031) 984 - 8771
2. 본사 : (031) 987 - 8771 (代) / FAX : (031) 987 - 9197
3. 영업 : (031) 996 - 5661 (代) / FAX : (031) 996 - 5564

■ AS를 의뢰하실 때에는 아래 내용을 미리 확인하신 후 요청하십시오.

품명	Digital Meter	모델명	IDPM-AV200	제조일	
무상보증기간		제품의 제조일 또는 구입일로 부터 1년			

디이시스 주식회사

DEESYS CO., LTD.

주소 : 경기도 김포시 대곶면 삭시갈마로 160

자체검사필

檢